ФД.476.416.001

Ra 3,2 (√)

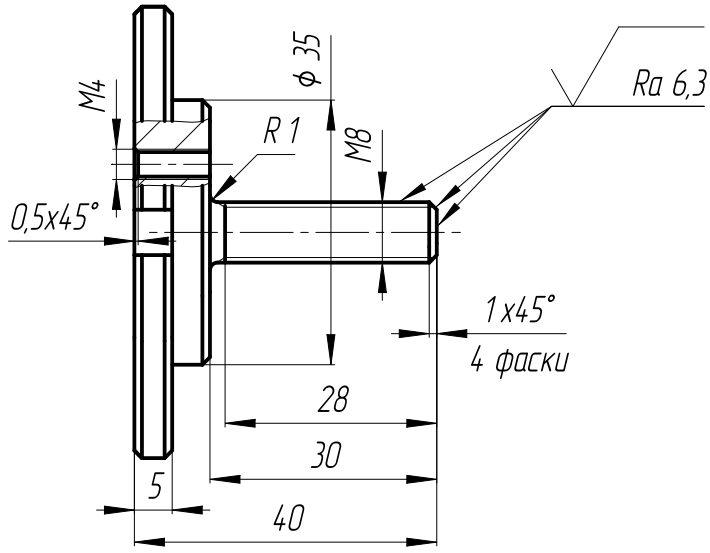

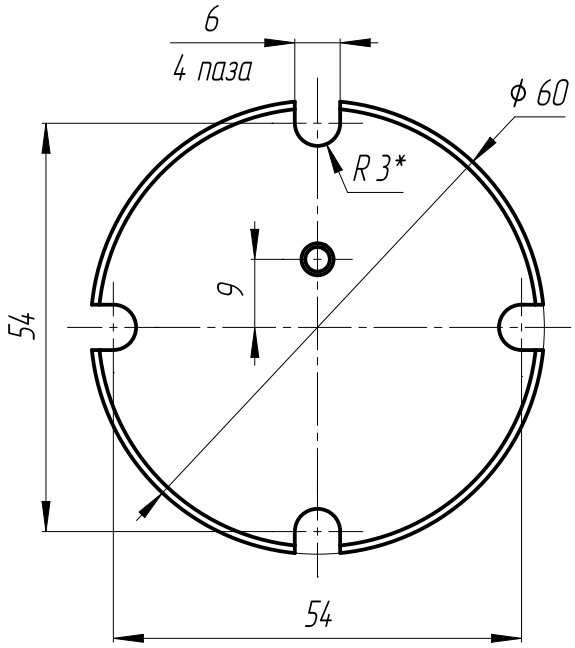

1. * Обеспечивается инструментом.
2. H14, h14, $\pm \frac{IT14}{2}$.

Изм.	Лист	№ докум.	Подп.	Дата
Разраб.		Вильдеев А.В.		19.05.2011
Пров.		Абросов А.Н.		09.06.2011
Т.контр.				
Рук.		Саленок В.В.		10.06.2011
Н.контр.		Потапова Н.В.		10.06.2011
Утв.				

ФД.476.416.001

Упор

Лит.	Масса	Масштаб
И	0,15	1:1

Лист | Листов 1

Сталь 14Х17Н2 ГОСТ 5632-72

ФЦЯРБ

Перв. примен. | Справ. № | Подп. и дата | Инв. № дубл. | Взам. инв. № | Подп. и дата | Инв. № подл. 01440/26

Копировал | Формат А4